Mittelwagen / Middle Car / Voiture intermédiaire / 车厢

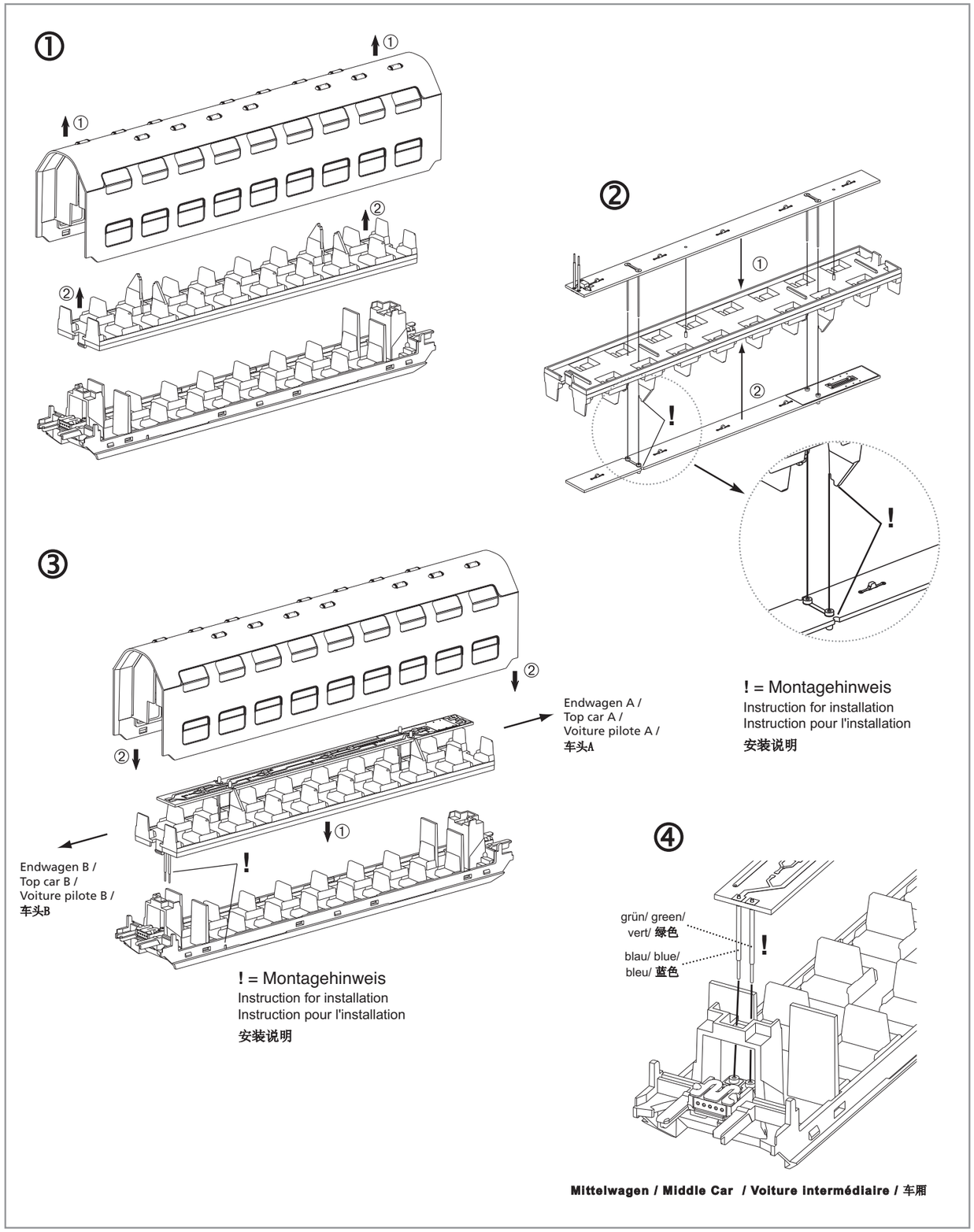

Mittelwagen / Middle Car / Voiture intermédiaire / 车厢

PIKO Spielwaren GmbH • Lutherstraße 30 • D-96515 Sonneberg

56140-90-7000

LED-Innenbeleuchtungsbausatz Doppelstock-Gliederzug DGBe12 #56140

Instructions for use · Manuel d'utilisation · Manuale d'utilizzo · Manual de usuario
双层乘客车内部灯光组件的使用说明 · Gebruiksaanwijzing · Instrukcja obsługi
Освещение комплект передних Поезд · Návod k použití

包装及说明书内包含重要信息, 请保留备用

Endwagen / Top car / Voiture pilote / 车头

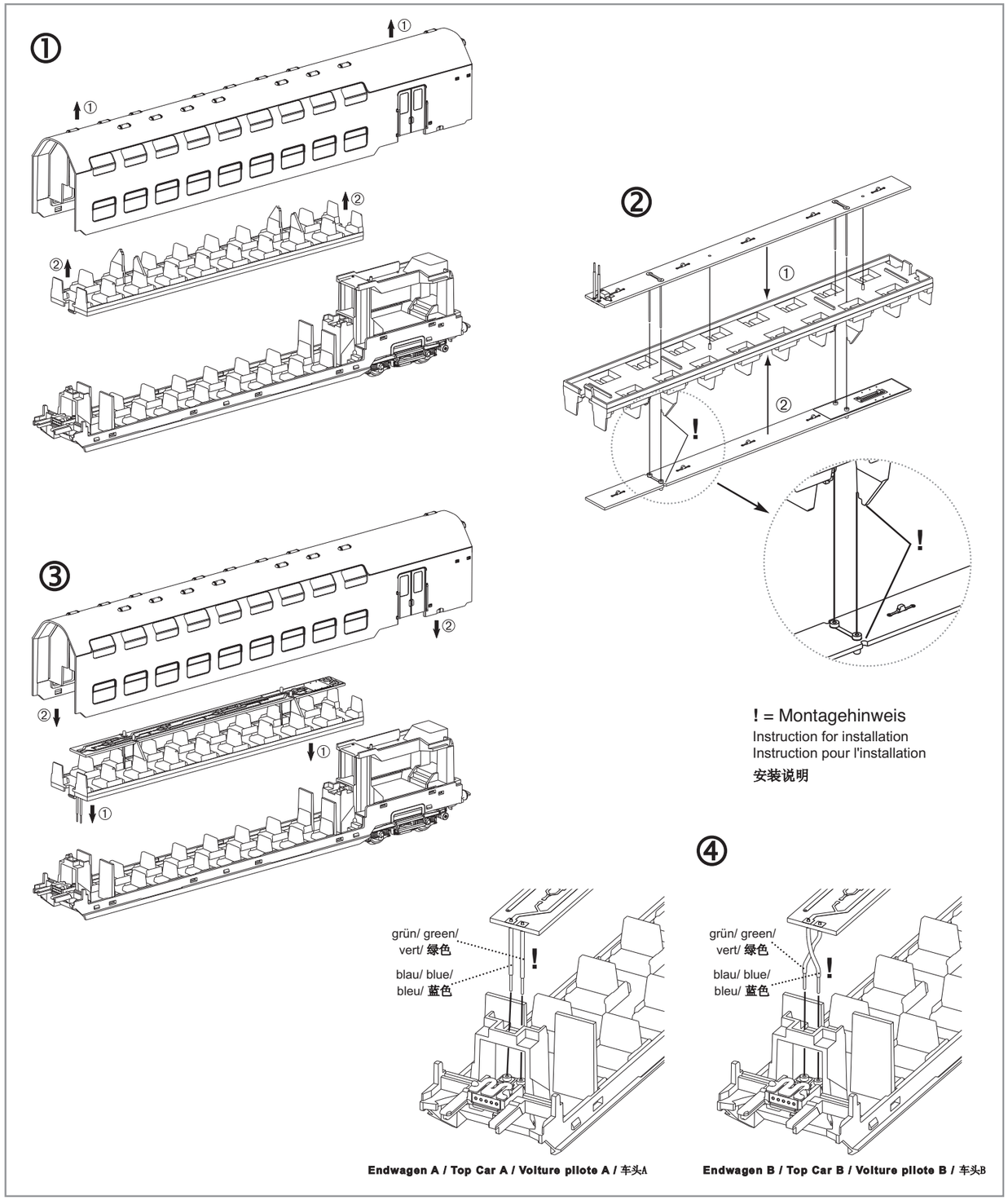

Endwagen A / Top Car A / Voiture pilote A / 车头A

Endwagen B / Top Car B / Voiture pilote B / 车头B