BELEUCHTUNGSBAUSATZ FÜR PERSONENWAGEN TYP X # 56291

Instructions for use

Wichtige Informationen sind in der Verpackung und in der Anleitung enthalten.
Bitte bewahren Sie diese auf.

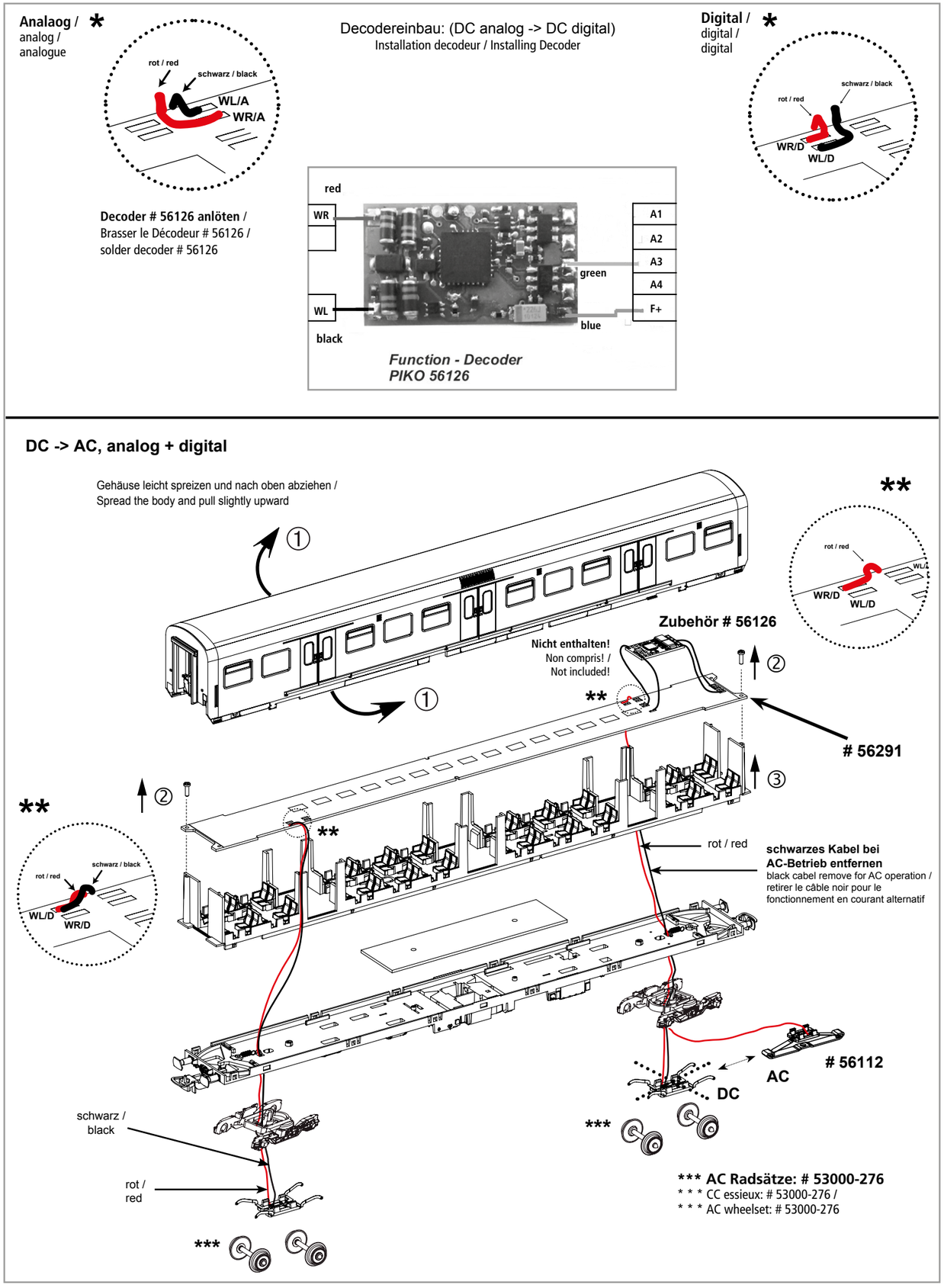

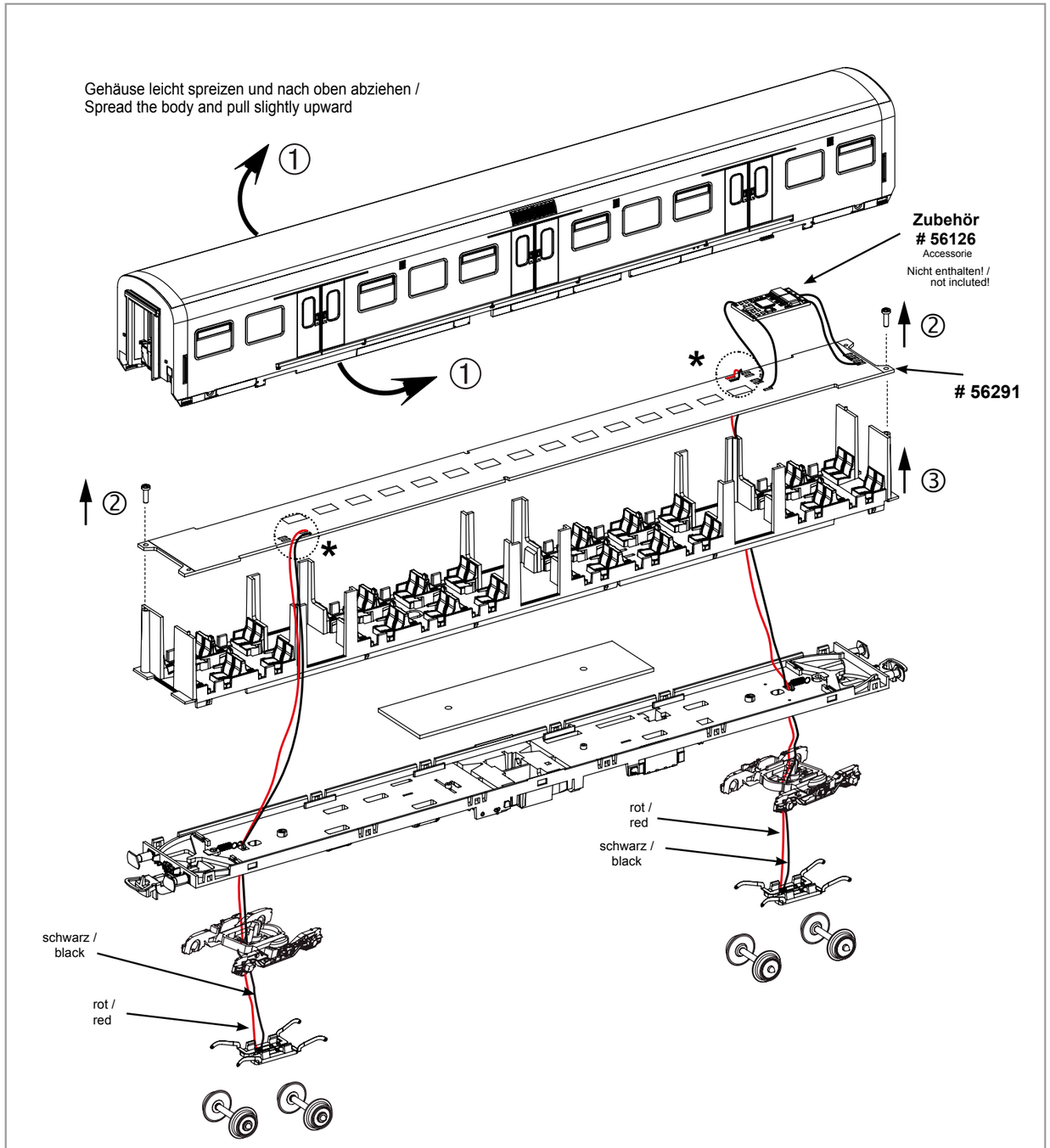

PIKO Spielwaren GmbH • Lutherstraße 30 • 96515 Sonneberg • GERMANY

56291-90-7001